ASP trati Plzeň – Domažlice – st. hranice

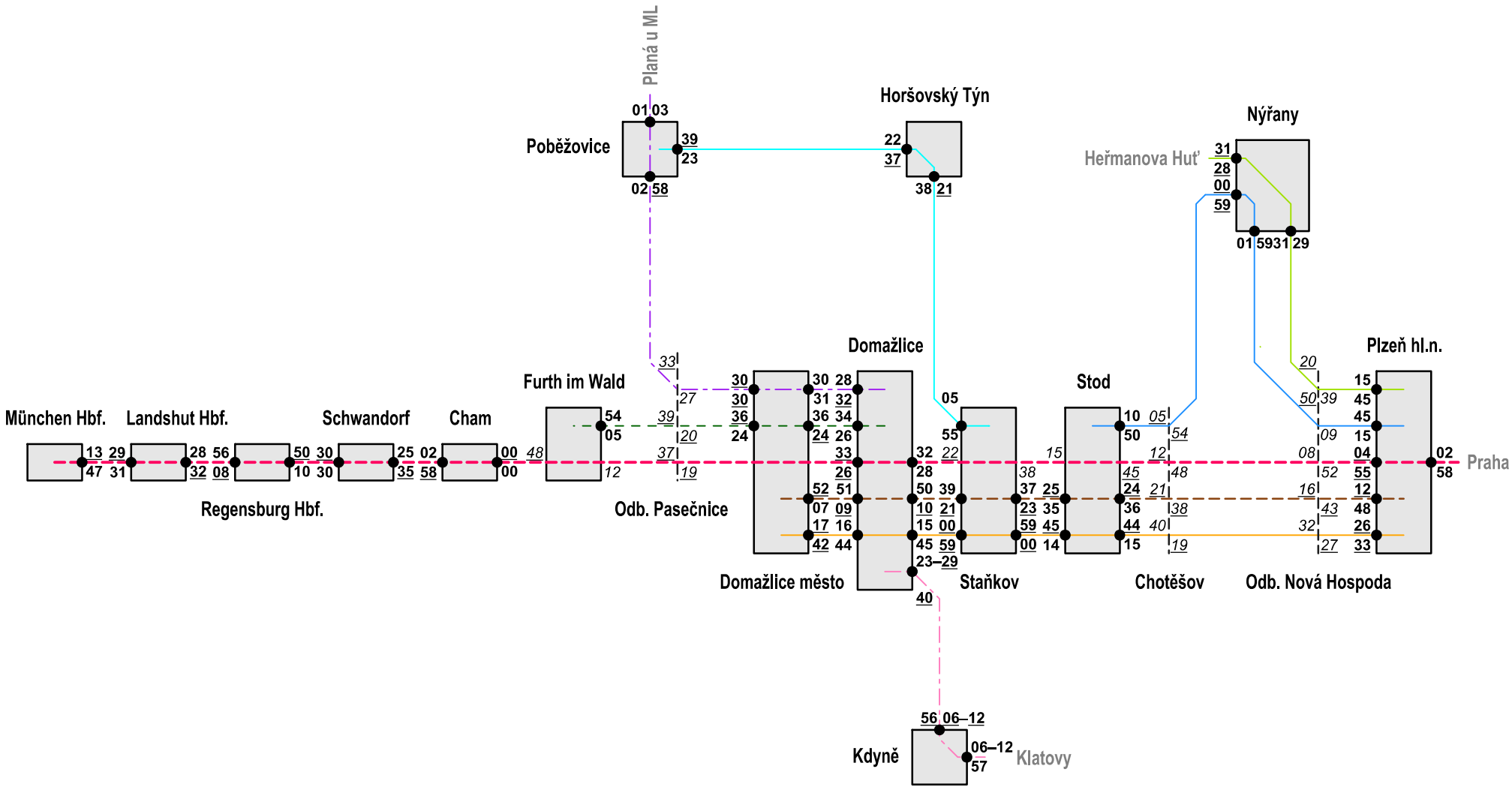

Legenda a popis:

- Ex Praha – München (120/120 min)
- Sp Plzeň – Domažlice město (120/120 min)
- Os Plzeň – Domažlice město (60/120 min)
- Os Plzeň – Stod (60/120 min)
- Os Plzeň – Heřm. Huť (60/120 min)
- Os Staňkov – Poběžovice (60/120 min)
- Os Domažlice – Klatovy (60–120/240 min)
- Os Domažlice – Planá u Mar. Lázní (60–120/120 min)
- Os Domažlice – Furth im Wald (–/– min)

Modelový ITJŘ

Varianta 5b

Příloha

A.2.2.15